SPÉCIFICATIONS TOPAZE

PORTE DE DOUCHE TOPAZE
TOPAZE SHOWER DOOR

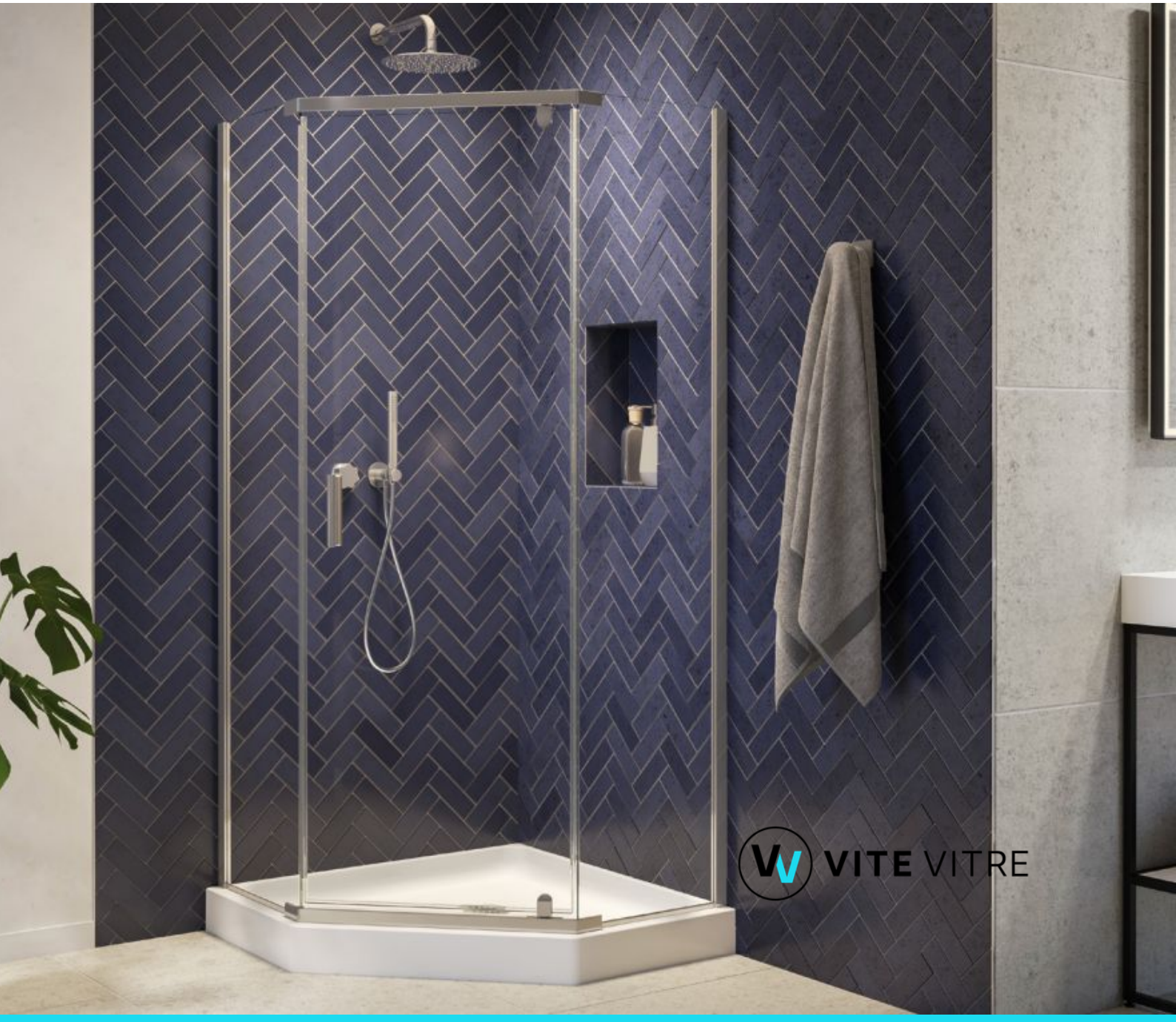

PORTE DE DOUCHE TOPAZE

TOPAZE SHOWER DOOR

Elegance

Caractéristiques:

- **Unité de coin Neo**
- **Porte de douche pivotante pour le coin sans cadre**

Features:

- **Neo corner unit**
- **Frameless pivot shower door corner unit**

VITE VITRE



PORTE DE DOUCHE TOPAZE

TOPAZE SHOWER DOOR

Elegance

Caractéristiques:

- **Ouverture de porte réversible à gauche ou à droite**
- **Verre trempé clair de 6mm [1/4"]**
- **Fermeture magnétique**
- **Disponible en finitions noir mat et chromée**
- **Facile à installer**

Features:

- **Reversible right and left-opening door configuration**
- **6mm [1/4"] clear tempered glass**
- **Magnetic closure**
- **Available in matte black and chrome finishes**
- **Easy installation**

VITE VITRE



PORTE DE DOUCHE TOPAZE

TOPAZE SHOWER DOOR

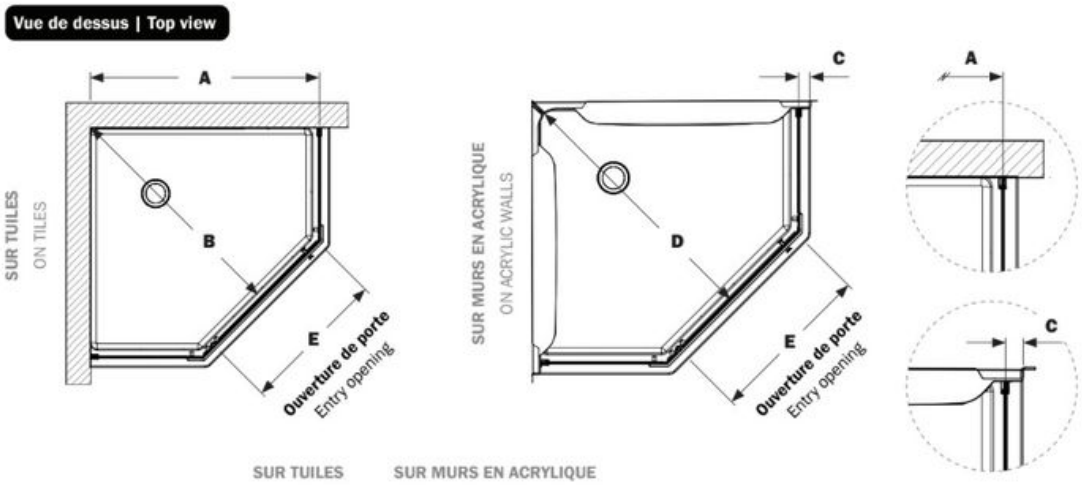

Modèle | Model	SUR TUILES ON TILES A	SUR TUILES ON TILES B	SUR MURS EN ACRYLIQUE ON ACRYLIC WALLS C	SUR MURS EN ACRYLIQUE ON ACRYLIC WALLS D	E	Hauteur Height
NE36NA-*__-40-72	~34″	~35 15/16″	~1 3/8″	~34 3/8″	~21 5/8″	72″
NE38NA-*__-40-72	~35 7/8″	~38 1/4″	~1 3/8″	~37 3/16″	~21 5/8″	72″
NE40NA-*__-40-72	~37 7/8″	~40 1/8″	~1 3/8″	~38 9/16″	~24 3/8″	72″

*(11) CHROME ; (33) NOIR/BLACK

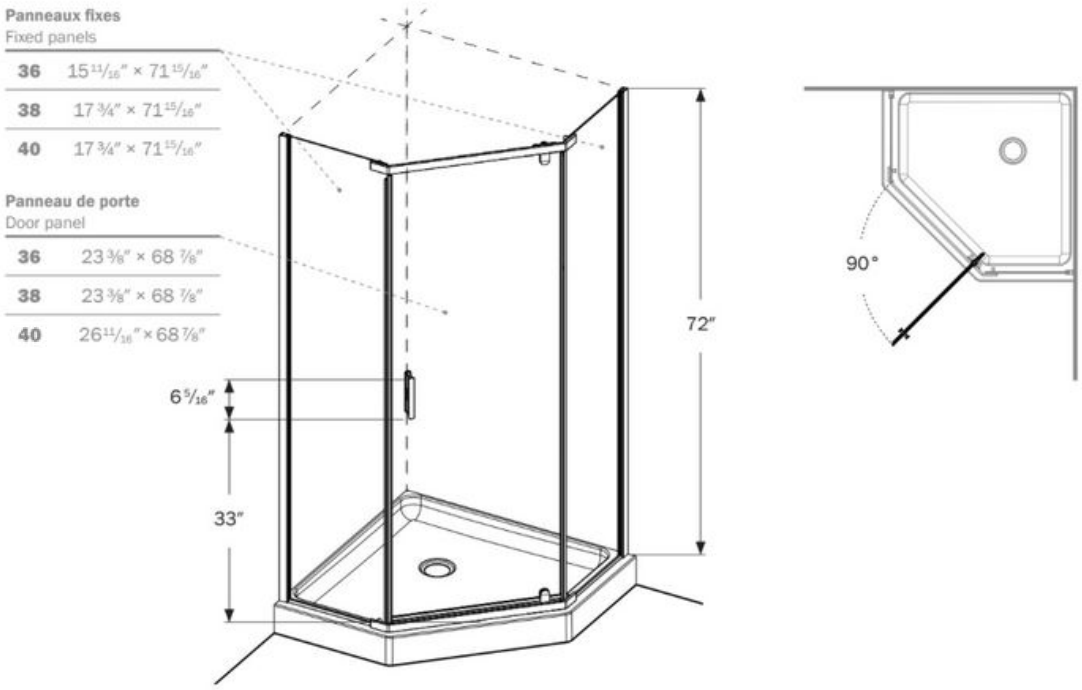

VITE VITRE