SPÉCIFICATIONS OPALE

PORTE DE DOUCHE OPALE
OPALE SHOWER DOOR



PORTE DE DOUCHE OPALE

OPALE SHOWER DOOR

Elegance

Caractéristiques:

- **Unité de coin en arc**
- **Porte de douche coulissante encadrée pour le coin**

Features:

- **Arc corner unit**
- **Framed sliding shower door corner unit**

VITE VITRE



PORTE DE DOUCHE OPALE

OPALE SHOWER DOOR

Elegance

Caractéristiques:

- **Roulette double dissimulée (rail supérieur et inférieur)**
- **Verre trempé clair de 5mm [3/16"]**
- **Fermeture magnétique**
- **Disponible en finitions noir mat et chromée**
- **Facile à installer**

Features:

- **Concealed double roller system (top and bottom track)**
- **5mm [3/16"] clear tempered glass**
- **Magnetic closure**
- **Available in matte black and chrome finishes**
- **Easy installation**



VITE VITRE

PORTE DE DOUCHE OPALE

OPALE SHOWER DOOR

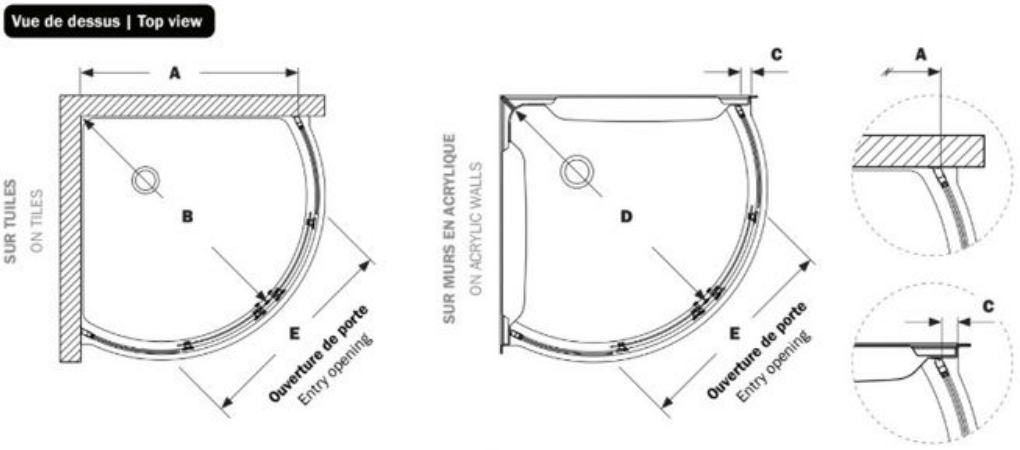

Modèle | Model	SUR TUILES ON TILES A	SUR TUILES ON TILES B	SUR MURS EN ACRYLIQUE ON ACRYLIC WALLS C	SUR MURS EN ACRYLIQUE ON ACRYLIC WALLS D	E	Hauteur Height
NE32AR-*__-40-72	~29 5/8"	~40 3/4"	—	—	~23 3/8"	72"
NE36AR-*__-40-72	~33 7/8"	~42 7/8"	~1 3/16"	~41 1/2"	~23 3/4"	72"
NE40AR-*__-40-72	~38 1/4"	~45 3/16"	~1 5/8"	~43 7/8"	~26"	72"

*(11) CHROME ; (33) NOIR/BLACK

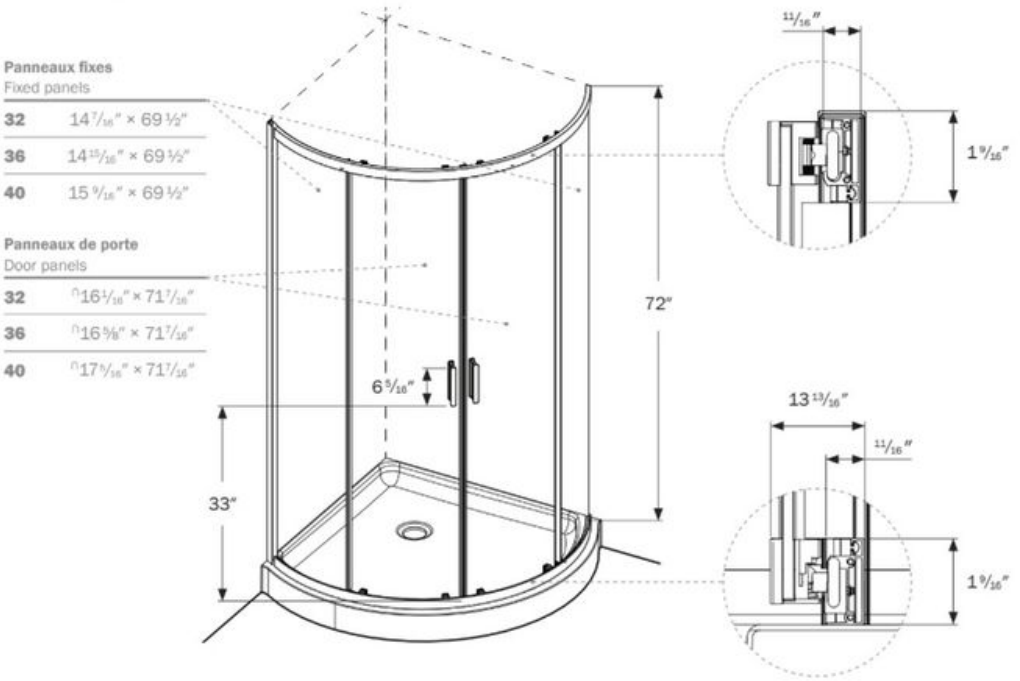

VITE VITRE