# SPÉCIFICATIONS CORAIL

## PORTE DE DOUCHE CORAIL
CORAIL SHOWER DOOR



**PORTE DE DOUCHE CORAIL**

**CORAIL SHOWER DOOR**

# Elegance

## Caractéristiques:

- **Unité de coin carré**
- **Porte de douche coulissante encadrée pour le coin**

**Features:**

- **Square corner unit**
- **Framed sliding shower door corner unit**

VITE VITRE



**PORTE DE DOUCHE CORAIL**

**CORAIL SHOWER DOOR**

# Elegance

## Caractéristiques:

- **Roulette double dissimulée (rail supérieur et inférieur)**
- **Verre trempé clair de 5mm [3/16"]**
- **Fermeture magnétique**
- **Disponible en finitions noir mat et chromée**
- **Facile à installer**

**Features:**

- **Concealed double roller system (top and bottom track)**
- **5mm [3/16"] clear tempered glass**
- **Magnetic closure**
- **Available in matte black and chrome finishes**
- **Easy installation**

VITE VITRE



# PORTE DE DOUCHE CORAIL

## CORAIL SHOWER DOOR

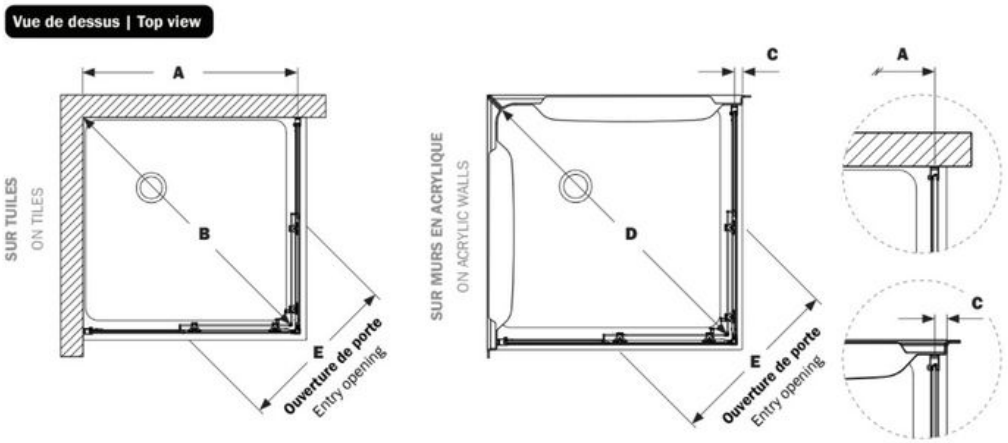


| | SUR TUILES ON TILES | | SUR MURS EN ACRYLIQUE ON ACRYLIC WALLS | | | |
|---|---|---|---|---|---|---|
| Modèle \| Model | A | B | C | D | E | Hauteur Height |
| **NE36SQ-*__-40-72** | ~33 5/8" | ~45" | ~1 1/4" | ~44 1/2" | ~18 7/8" | 72" |
| **NE42SQ-*__-40-72** | ~39 1/2" | ~54 3/8" | ~1 1/4" | ~50 3/8" | ~21 5/8" | 72" |

*(11) CHROME ; (33) NOIR/BLACK

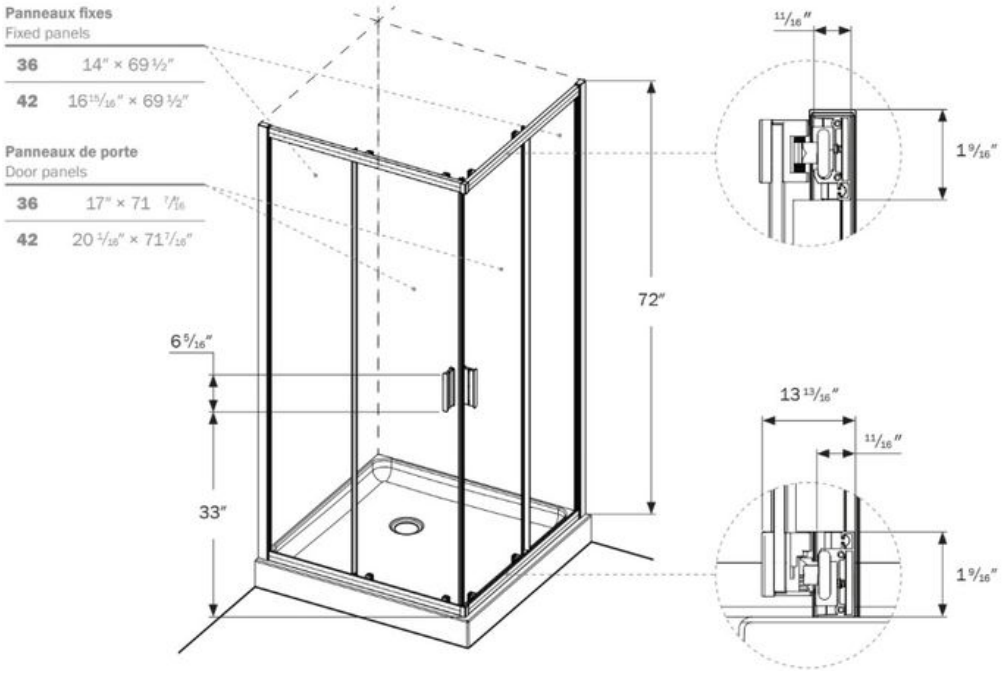


VITE VITRE