SPÉCIFICATIONS AGATHE

PORTE DE DOUCHE EN ALCÔVE AGATHE

AGATHE ALCOVE SHOWER DOOR



PORTE DE DOUCHE EN ALCÔVE AGATHE

AGATHE ALCOVE SHOWER DOOR

Elegance

Caractéristiques:

- **Portes sans cadre de style européen**
- **Verre trempé clair de 5/16 (8 mm)**
- **Guide du bas de qualité supérieure**
- **Facile à installer (Voir le manuel d'instruction)**
- **Ouverture de porte réversible (gauche/droite)**
- **Des aimants de fermeture assurent l'étanchéité**

Features:

- **European style frameless door**
- **5/16 (8mm) clear tempered glass**
- **Superior bottom guiding system**
- **Easy to install (see Instruction Manual)**
- **Reversible right and left door configuration**
- **Door magnets ensure a water-tight seal**

VITE VITRE

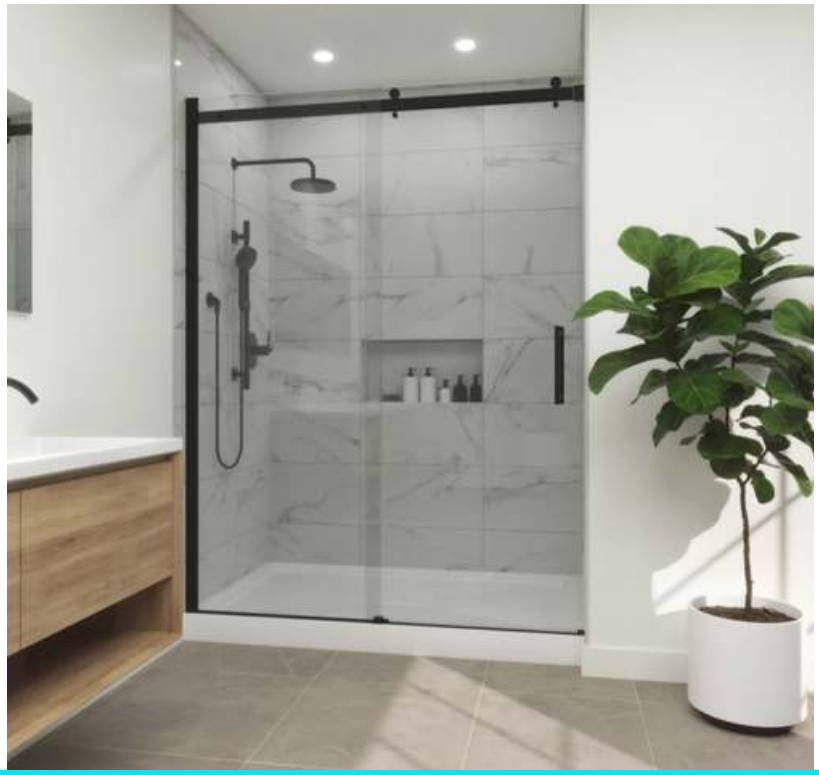

PORTE DE DOUCHE EN ALCÔVE AGATHE

AGATHE ALCOVE SHOWER DOOR

Informations Techniques (48")

Technical Information (48")

Modèle / Model	Finis / Finish	Verre / Glass
DY148-11-40-2 DY148-33-40-2	11:Chrome 33: Noir mat/ Matte Black	5/16" (8mm) Clair/Clear
Ouverture / Wall Opening (A)	Mur fini au verre / Finished wall to glass (B)	Hauteur / Height (C)
46" à 48" 1168mm à 1219mm	18" à 20" 457mm à 508mm	79" 2006mm
Panneau de porte / Door panel (D)	Panneau fixe / Fixed panel (E)	
24 1/4" x 78 9/16" 616mm x 1995mm	23" x 78 9/16" 584mm x 1995mm	

PORTE DE DOUCHE EN ALCÔVE AGATHE

AGATHE ALCOVE SHOWER DOOR

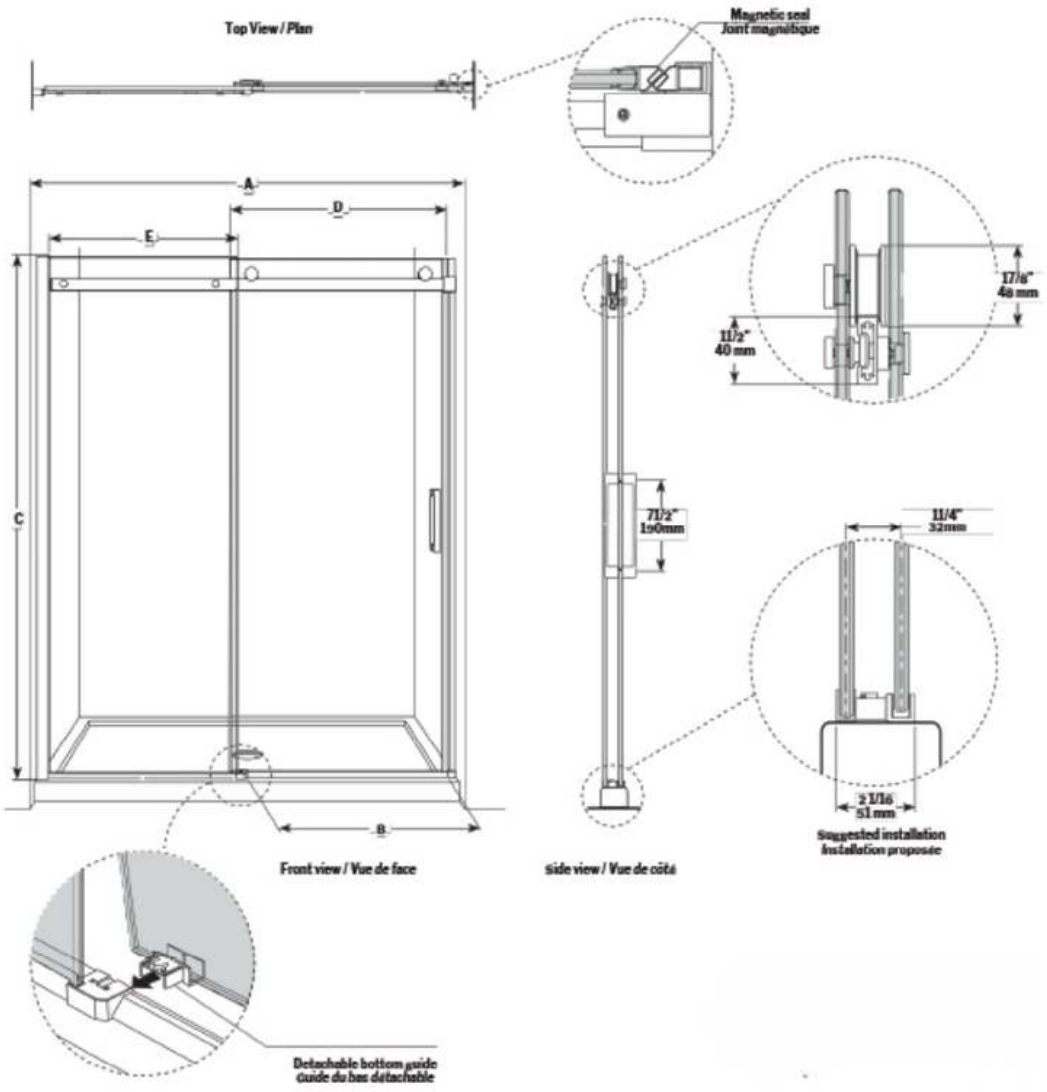

VITE VITRE

PORTE DE DOUCHE EN ALCÔVE AGATHE

AGATHE ALCOVE SHOWER DOOR

Informations Techniques (60")

Technical Information (60")

Modèle / Model	Finis / Finish	Verre / Glass
DY160-11-40-2 DY160-33-40-2	11:Chrome 33: Noir mat/ Matte Black	5/16” (8mm) Clair/Clear
Ouverture / Wall Opening (A)	Mur fini au verre / Finished wall to glass (B)	Hauteur / Height (C)
56” à 60” 1422mm à 1524mm	21” à 25” 533mm à 635mm	79” 2006mm
Panneau de porte / Door panel (D)	Panneau fixe / Fixed panel (E)	
31 1/4” x 78 9/16” 794mm x 1995mm	28” x 78 9/16” 711mm x 1995mm	

PORTE DE DOUCHE EN ALCÔVE AGATHE

AGATHE ALCOVE SHOWER DOOR

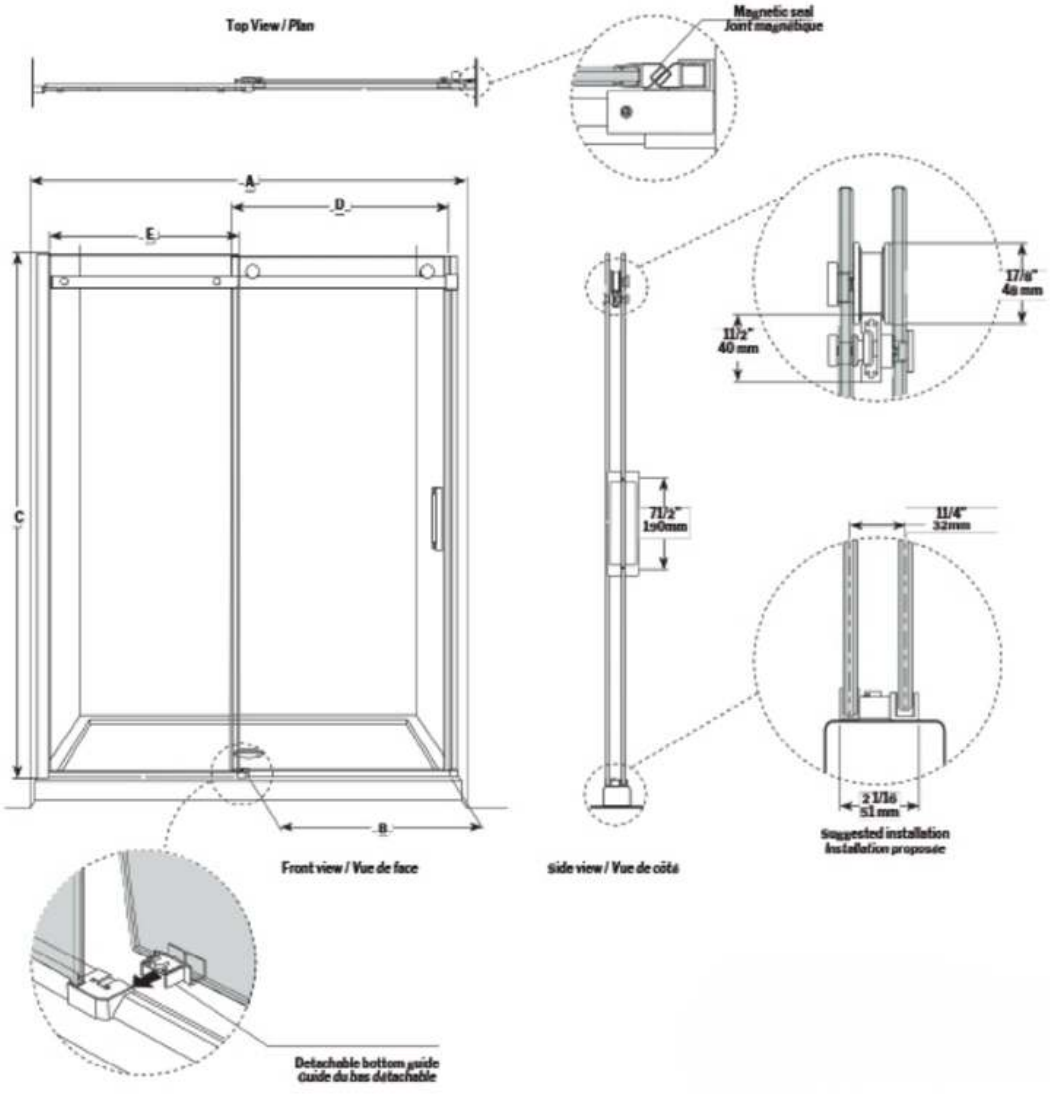

VITE VITRE