SPÉCIFICATIONS AGATHE

PORTE DE BAIN AGATHE
AGATHE BATH DOOR



PORTE DE BAIN AGATHE

AGATHE BATH DOOR

Elegance

Caractéristiques:

- **Portes sans cadre de style européen**
- **Verre trempé clair de 5/16 (8 mm)**
- **Guide du bas de qualité supérieure**
- **Facile à installer (Voir le manuel d'instruction)**
- **Ouverture de porte réversible (gauche/droite)**
- **Des aimants de fermeture assurent l'étanchéité**

Features:

- **European style frameless door**
- **5/16 (8mm) clear tempered glass**
- **Superior bottom guiding system**
- **Easy to install (see Instruction Manual)**
- **Reversible right and left door configuration**
- **Door magnets ensure a water-tight seal**

VITE VITRE



PORTE DE BAIN AGATHE

AGATHE BATH DOOR

Informations Techniques

Technical Information

Modèle / Model	Finis / Finish	Verre / Glass
DY060-11-40-2 DY060-33-40-2	11:Chrome 33: Noir mat/ Matte Black	5/16” (8mm) Clair/Clear
Ouverture / Wall Opening (A)	Mur fini au verre / Finished wall to glass (B)	Hauteur / Height (C)
56” à 60” 1422mm à 1524mm	21” à 25” 533mm à 635mm	66” 1676mm
Panneau de porte / Door panel (D)	Panneau fixe / Fixed panel (E)	
31 3/4” x 65 9/16” 806mm x 1665mm	28” x 65 3/4” 711mm x 1670mm	

PORTE DE BAIN AGATHE

AGATHE BATH DOOR

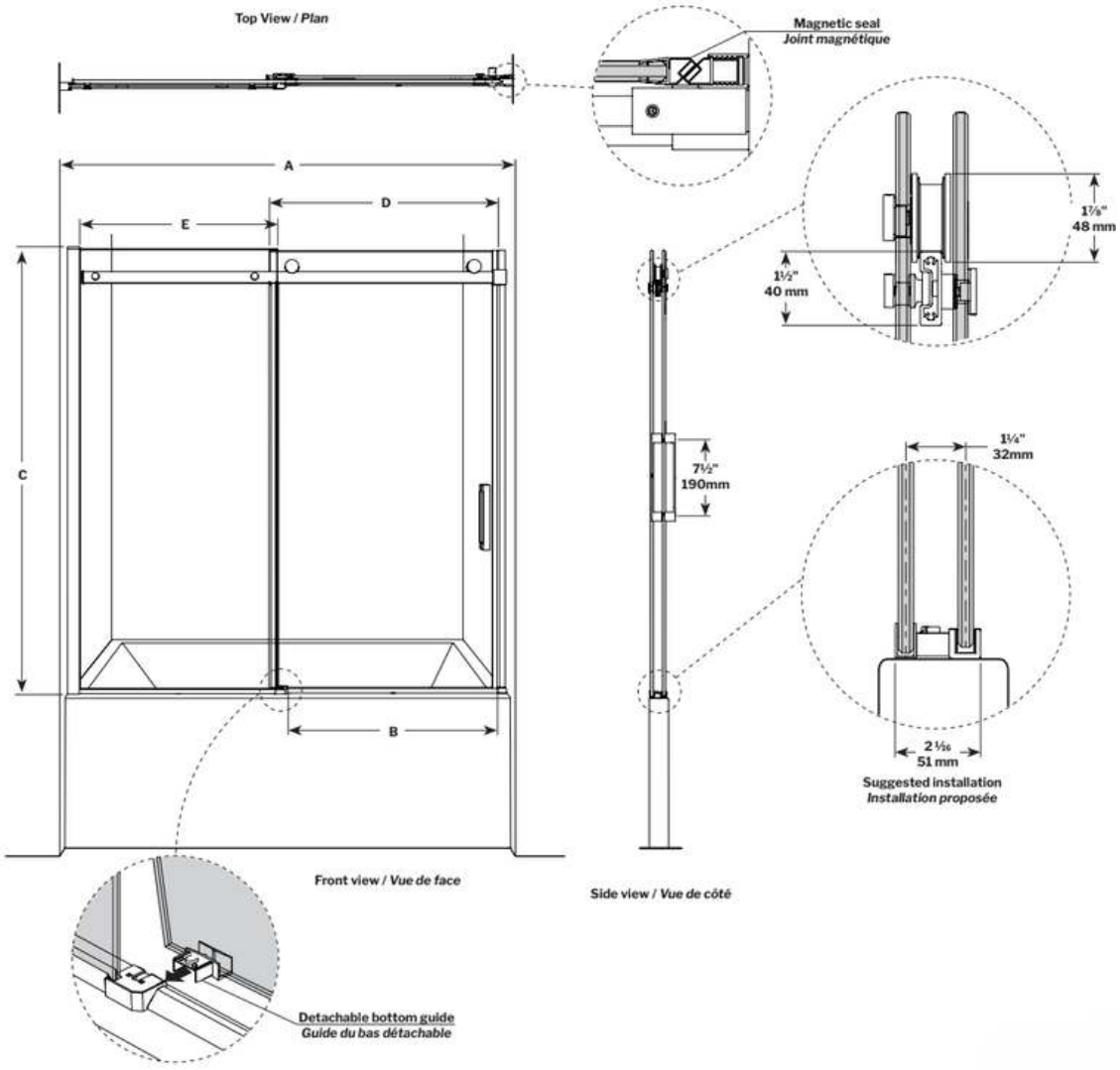

VITE VITRE